AIRY 排氣閥

台灣專利號碼：新型第 84781 號
中國專利號碼：ZL 93 2 18499.5

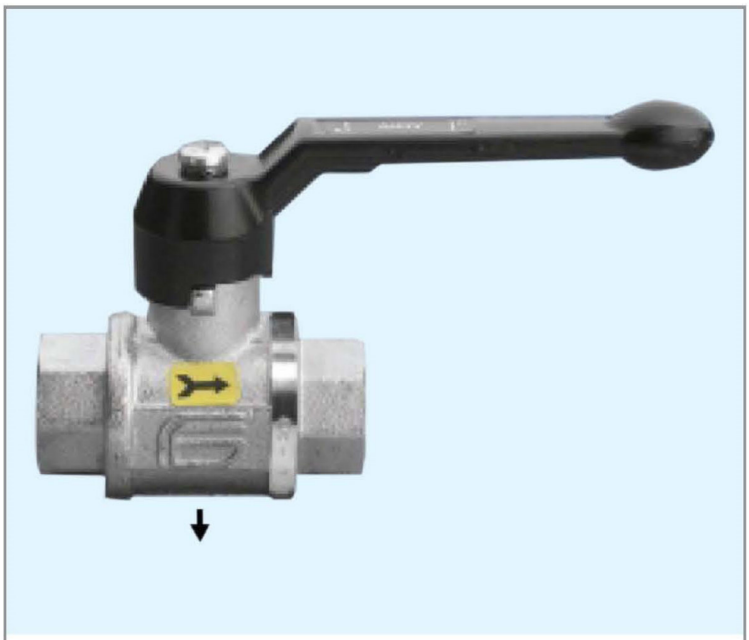

Art.2351 雙內牙 尺寸:1/4"~2"

技術規範：
溫度限制 0℃～+60℃
壓力限制 最高40bar

適用場合：
特別使用在空壓設備。

操作裝置：鋁製把手。

特點:
＊〝AIRY〞排氣閥是由TOTAL系列衍生出來的。為了將管件下游內的壓縮空氣排出以及避免球座受損，橫截過球體和閥本體底部鑽了洞。
＊心部有4層半錐形特弗龍墊片交相緊密結合，特弗龍和特弗龍接觸滑動，形成兩道自動防漏封塞，因此不需保養。
＊不需要任何維護，備有特殊的封塞，確保長期使用。
＊所有的閥在生產過程中皆經過數道的檢查程序。
＊尺寸：1/4"~2"

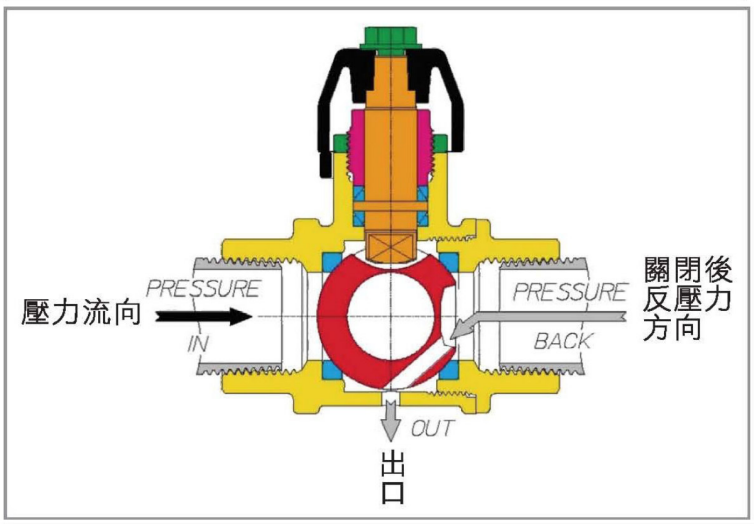

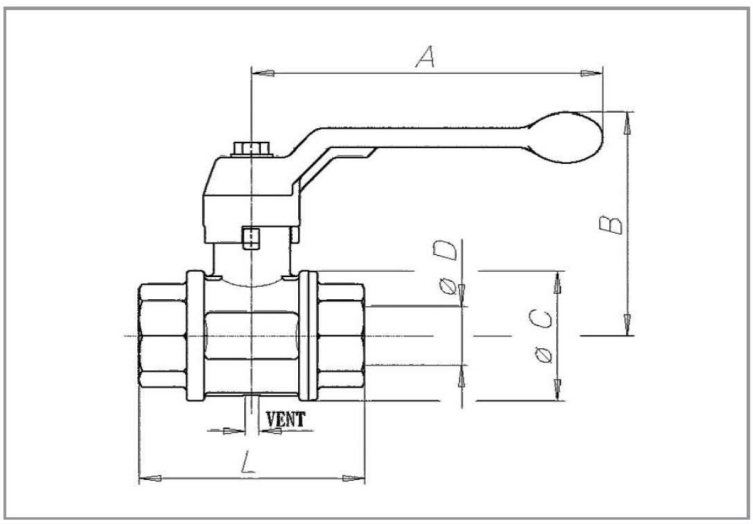

材質明細		
本體及端蓋	黃色	由銅棒熱鍛而成
填函蓋	紫色	由銅棒加工而成
填函蓋螺帽	綠色	由銅棒加工而成
心部	橘色	由銅棒加工而成
球部	紅色	由銅棒加工並施以鍍鉻及拋光處理
封塞	藍色	原生特弗龍
把手	黑色	壓鑄鋁合金加塑膠披覆
固定螺絲	綠色	鍍鋅鋼材
表面處理		防鏽鍍鎳處理

GENERAL TABLE: valve dimensions per type and size

nominal diameter	8	10	15	20	25	32	40	50
gas size in inch	1/4"	3/8"	1/2"	3/4"	1"	1"1/4	1"1/2	2"
ΦD bore mm	10	10	15	20	25	32	40	50
A mm	100	100	100	120	120	150	150	175
B mm	61	61	64	76	80	98	104	119
ΦC mm	29	29	36	45	54	65	79	96
L mm	52	55	69	77	89	103	114	134
weight gr	245	245	370	635	890	1550	2300	3630
vent	2,5	2,5	2,5	2,5	2,5	2,5	2,5	2,5